# TW-R30-M-K2
# Etiqueta HF

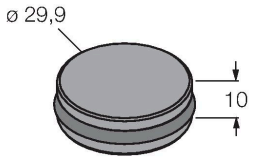

| Tipo | TW-R30-M-K2 |
|---|---|
| N.º de ID | 7030206 |
| Comentario sobre el producto | Apto para el montaje directo sobre y en metal |
| Transmisión de datos | acoplamiento inductivo |
| Tecnología | HF RFID |
| Frecuencia de operación | 13,56 MHz |
| Tipo de memoria | FRAM |
| Chip | Fujitsu MB89R118 |
| Capacidad de memoria | 2048 Byte |
| Memoria | lectura / escritura |
| Memoria de uso libre | 2000 Byte |
| N° de operaciones de lectura | ilimitado |
| N° de operaciones de escritura | $10^{10}$ |
| Tiempo de lectura típico | 0.5 ms/Byte |
| Tiempo de escritura típico | 0.5 ms/Byte |
| Estándares de radio y protocolo | ISO 15693<br>NFC Typ 5 |
| Distancia mínima al metal | 0 mm |
| Temperatura durante el acceso de lectura/escritura | -25…+85 °C |
| Temperatura fuera del rango de detección | -40…+85 °C |
| | 140 °C, 1 × 100 h |
| Diseño | Etiqueta dura, R30 |
| Diámetro | 30 mm |
| Material de la cubierta | Plástico, PET |

## Características

- 3 opciones de montaje diferentes (con accesorios) en el metal o sobre éste
- FRAM, capacidad de memoria 2 kByte
- Apto para el montaje directo sobre y en metal

## Principio de Funcionamiento

Los dispositivos de lectura/escritura HF con una frecuencia de trabajo de 13,56 MHz crean una zona de transmisión, cuyo tamaño (0-500 mm) varía en función de la combinación de cabezal de lectura/escritura y soporte de datos.
Las distancias de lectura/escritura indicadas representan solo valores estándares en condiciones de laboratorio, sin influencia de materiales circundantes.
Las distancia de lectura/escritura de los soportes de datos para el montaje en/sobre metal se han determinado en/sobre metal.
Las tolerancias de los componentes, las condiciones de instalación en la aplicación, las condiciones ambientales y la influencia del material (sobre todo metal) pueden modificar las distancias hasta un 30 %.
Por eso es indispensable realizar un ensayo bajo las condiciones reales de aplicación (sobre todo lectura y escritura en movimiento).

| | |
|---|---|
| Material de la cara activa | plástico, PET, negro |
| Grado de protección | IP68 |
| Cantidad en caja | 1 |

TW-R30-M-K2

## Instrucciones y descripción del montaje

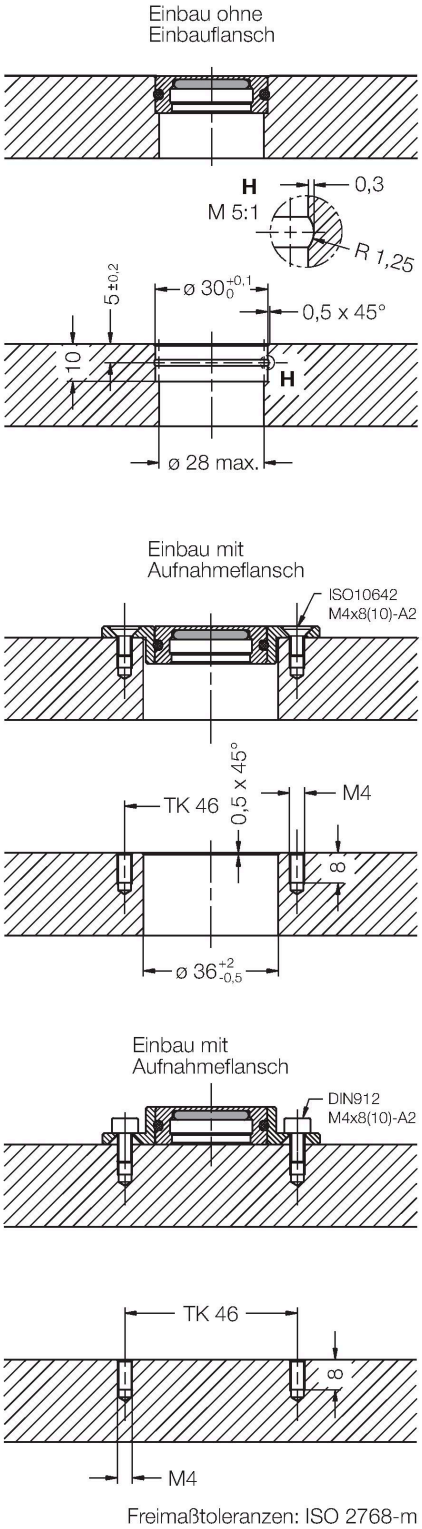


Existen tres formas diferentes de montaje para estos soportes de datos:
1. Fundir o pegar el soporte de datos (sin anillo de montaje) directamente en el metal
2. Montaje del soporte de datos con anillo de montaje en metal (fijación con dos tornillos)
3. Montaje del soporte de datos sobre metal con éste vuelto (fijación con dos tornillos)

TW-R30-M-K2